POGONSKI DOBOŠ TRAKA U PARNABI POSTROJENJU

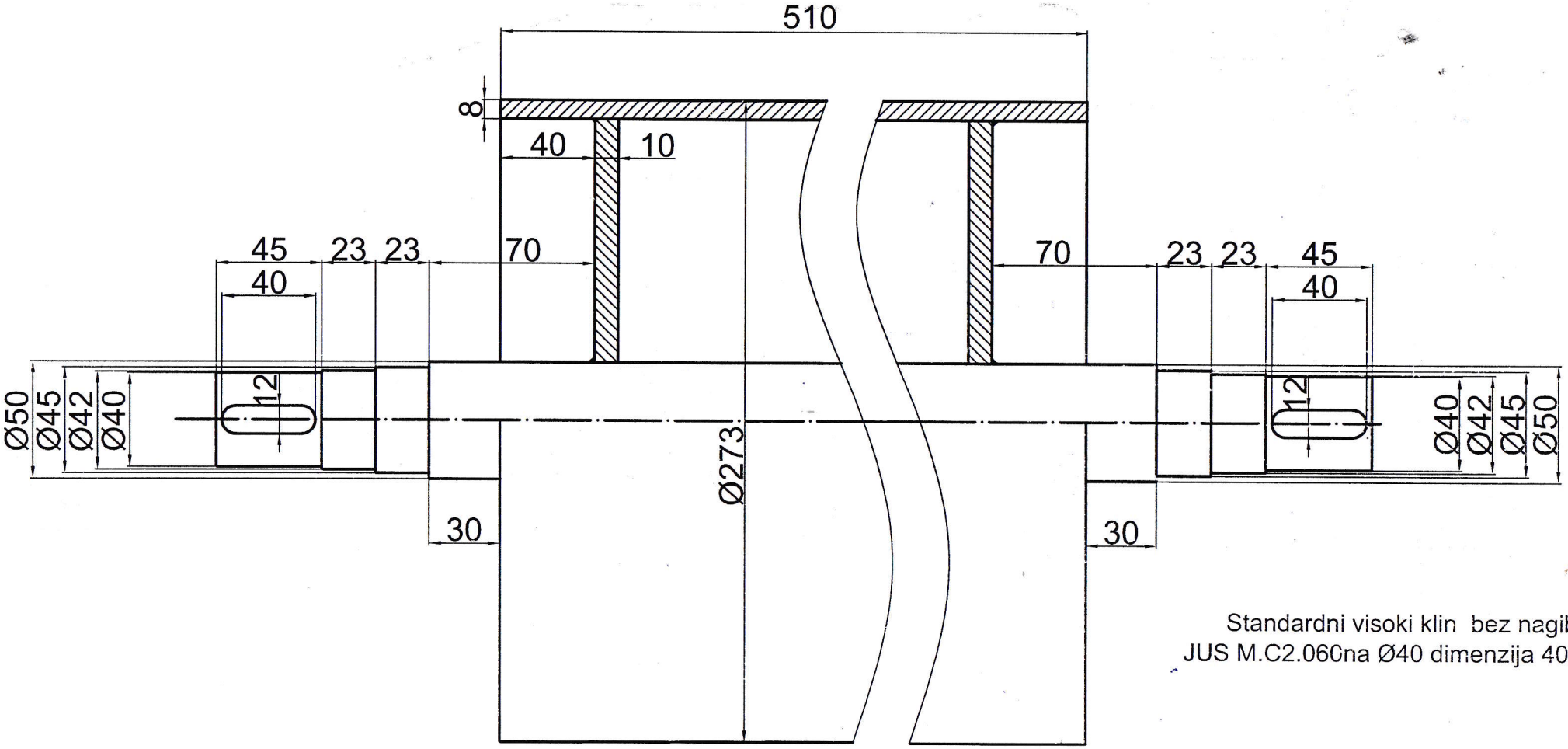

Standardni visoki klin bez nagiba
JUS M.C2.060na Ø40 dimenzija 40x12x8